SPIN KLIN LEAF 2”
FILTRI A DISCHI AUTOMATICI

APPLICAZIONI
Filtrazione automatica primaria o filtrazione secondaria in condizioni di acque particolarmente cariche con basse pressioni di esercizio

SPECIFICHE
Filtrazione standard 120 mesh/130 micron

CARATTERISTICHE
- Forniti assemblati completi di pressostato differenziale, centralina di controlavaggio, manometro e valvola sfogo aria
- La particolare spina del modello LEAF consente pressioni di esercizio molto basse anche durante la fase di controlavaggio
- Disponibili con centralina di controllo DC

FILTRAZIONE DISPONIBILE

■	40 mesh	400 micron
■	80 mesh	200 micron
■	120 mesh	130 micron
■	140 mesh	100 micron

* Valore di riferimento indicativo.

TABELLA PERDITE DI CARICO

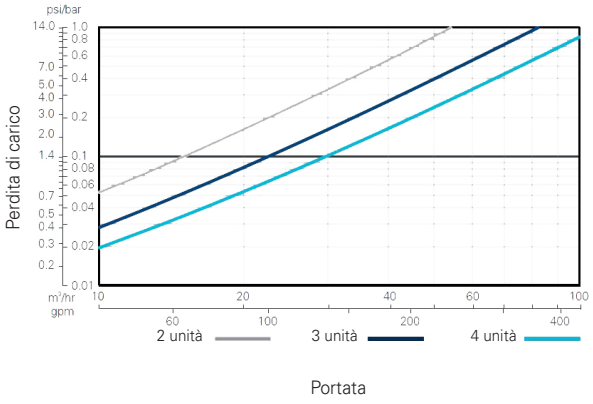

MATERIALI
Corpo e coperchio in poliammide rinforzato
Spina (supporto dischi) in poliammide rinforzato
Dischi in polipropilene
Collettori in polipropilene

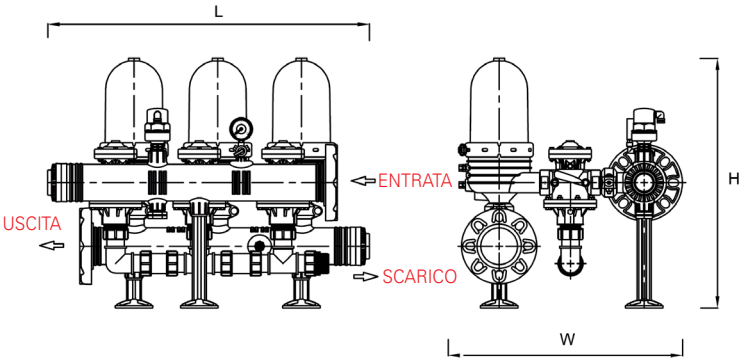

DIMENSIONI E PESO

		D Ø	L (mm)	W (mm)	H (mm)	SUPERFICIE (cm^2)	VOLUME (cm^3)	PESO (kg)
SPIN KLIN LEAF	2X2”	2”	698	638	737	1760	2296	40
	3X2”	2”	964	662	747	2640	3444	58
	4X2”	2”	1214	662	747	3520	4592	76

DATI TECNICI

		ATTACCHI ENTRATA/USCITA ORIZZONTALI		ATTACCO COLLETTORE DI SPURGO
		Ø	TIPOLOGIA	
SPIN KLIN LEAF	2X2”	DN80 (3”)	Flangiato	2”
	3X2”	DN100 (4”)	Flangiato	2”
	4X2”	DN100 (4”)	Flangiato	2”

Flangiatura secondo standard EN 1092-1/9A.

PORTATE E PRESSIONI MASSIME

		MAX m^3/h RACCOMANDATA**	MAX m^3/h NOMINALE*	MINIMA m^3/h CONTROLAVAGGIO	MAX bar	MINIMA CONTROLAVAGGIO bar
SPIN KLIN	2X2”	24	40	10	6	1,5
	3X2”	36	60	10	6	1,5
	4X2”	48	80	10	6	1,5

* Le portate nominali indicate nelle tabelle si riferiscono ad acqua pulita e grado di filtrazione pari a 130 micron (120 mesh).
**Le portate raccomandate si riferiscono ad acqua di media qualità e garantiscono un’efficace filtrazione anche durante il controlavaggio del filtro; per un corretto dimensionamento della stazione filtrante si raccomanda comunque sempre l’effettuazione dell’analisi dell’acqua.

SPIN KLIN LEAF 3”
FILTRI A DISCHI AUTOMATICI

APPLICAZIONI
Filtrazione primaria o filtrazione secondaria in condizioni di acque particolarmente cariche con basse pressioni di esercizio

SPECIFICHE
Filtrazione standard 120 mesh/130 micron

CARATTERISTICHE
- Forniti assemblati completi di pressostato differenziale, centralina di controlavaggio, manometro e valvola sfogo aria
- La particolare spina del modello LEAF consente pressioni di esercizio molto basse anche durante la fase di controlavaggio
- Disponibili con centralina di controllo DC

FILTRAZIONE DISPONIBILE

■	40 mesh	400 micron
■	80 mesh	200 micron
■	120 mesh	130 micron
■	140 mesh	100 micron

TABELLA PERDITE DI CARICO

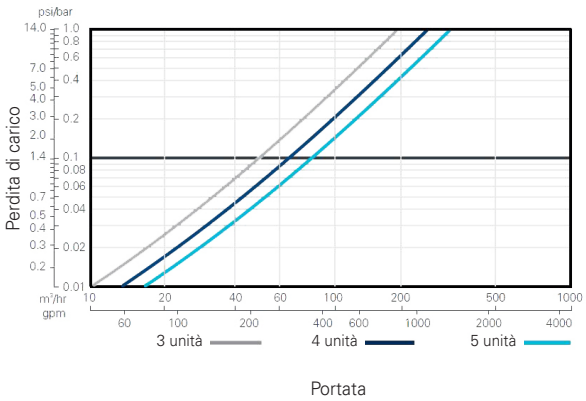

MATERIALI
Corpo e coperchio in poliammide rinforzato
Spina (supporto dischi) in poliammide rinforzato
Dischi in polipropilene
Collettori in polipropilene

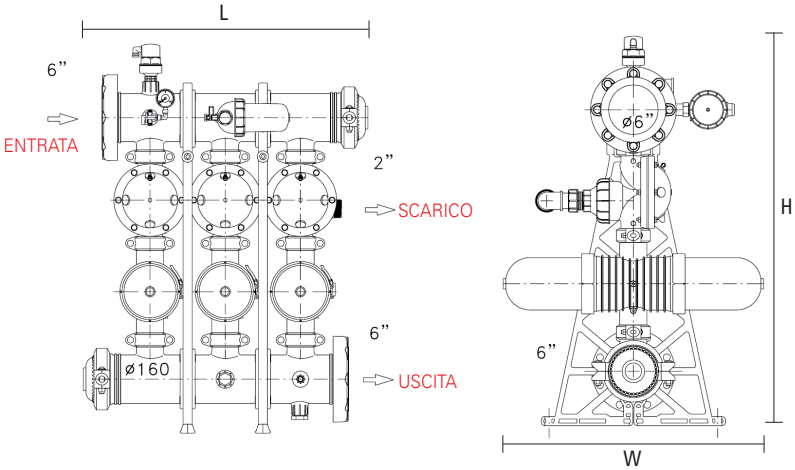

DIMENSIONI E PESO

		D Ø	L (mm)	W (mm)	H (mm)	SUPERFICIE (cm^2)	VOLUME (cm^3)	PESO (kg)
SPIN KLIN	3X3”	3”	945	865	1291	5280	6888	100
	4X3”	3”	1195	865	1291	7040	9184	130
	5X3”	3”	1445	865	1291	8800	11480	160
	6X3”	3”	1574	865	1291	10560	13776	200

DATI TECNICI

		ATTACCHI ENTRATA/USCITA ORIZZONTALI		ATTACCO COLLETTORE DI SPURGO
		Ø	TIPOLOGIA	
SPIN KLIN	3X3”	DN150 (6”)	Flangiato	3”
	4X3”	DN150 (6”)	Flangiato	3”
	5X3”	DN150 (6”)	Flangiato	3”
	6X3”	DN150 (6”)	Flangiato	3”

Flangiatura secondo standard EN 1092-1/9A.

PORTATE E PRESSIONI MASSIME

		MAX (m³/h) RACCOMANDATA**	MAX (m³/h) NOMINALE*	MINIMA (m³/h) CONTROLAVAGGIO	MAX bar	MINIMA CONTROLAVAGGIO bar
SPIN KLIN	3X3”	72	120	20	6	1,5
	4X3”	96	160	20	6	1,5
	5X3”	120	200	20	6	1,5
	6X3”	144	240	20	6	1,5

* Le portate nominali indicate nelle tabelle si riferiscono ad acqua pulita e grado di filtrazione pari a 130 micron (120 mesh).
**Le portate raccomandate si riferiscono ad acqua di media qualità e garantiscono un’efficace filtrazione anche durante il controlavaggio del filtro; per un corretto dimensionamento della stazione filtrante si raccomanda comunque sempre l’effettuazione dell’analisi dell’acqua.