GALAXI
FILTRI A DISCHI AUTOMATICI

APPLICAZIONI
Filtrazione primaria o filtrazione secondaria in condizioni di acque particolarmente cariche

SPECIFICHE
Filtrazione standard 120 mesh/130 micron

CARATTERISTICHE
- Forniti assemblati completi di pressostato differenziale, centralina di controlavaggio, manometro e valvola sfogo aria
- Disponibili anche con collettori in polipropilene o acciaio inox
- Disponibili con centralina di controllo DC
- Disponibili a richiesta PN 16 con corpo e coperchio in alluminio e collettore in metallo verniciato

FILTRAZIONE DISPONIBILE

	40 mesh	400 micron
	80 mesh	200 micron
	120 mesh	130 micron
	140 mesh	100 micron
	200 mesh*	55 micron
	600 mesh*	20 micron

* Valore di riferimento indicativo.

TABELLA PERDITE DI CARICO

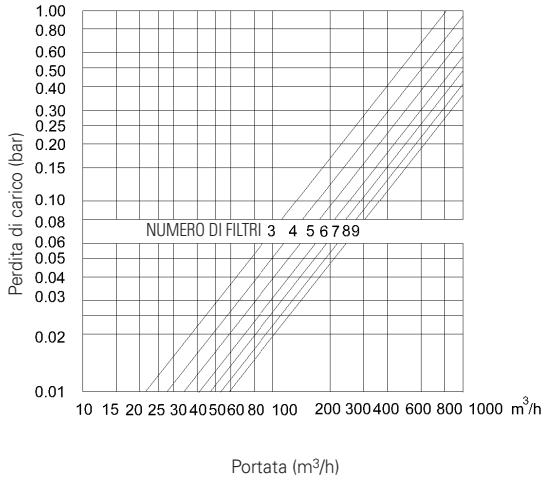

MATERIALI
Corpo e coperchio in polipropilene
Collettori in poliestere
Spina (supporto dischi) in poliammide rinforzato
Dischi in polipropilene

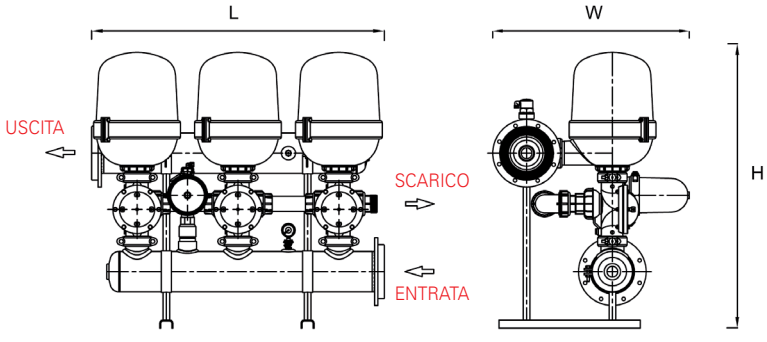

DIMENSIONI E PESO

	D Ø	L (mm)	W (mm)	H (mm)	SUPERFICIE (cm^2)	VOLUME (cm^3)	PESO (kg)
GALAXI 3 unità	8" DN200	1450	830	1370	13200	17219	290
GALAXI 4 unità	10" DN250	1950	900	1370	17600	22959	370
GALAXI 5 unità	10"DN250	2740	970	1410	22000	28698	485
GALAXI 6 unità	12" DN300	2670	970	1460	26400	34438	610

DATI TECNICI

	ATTACCHI IN LINEA ENTRATA/USCITA		ATTACCO COLLETTORE DI SPURGO
	Ø	TIPOLOGIA	
GALAXI 3 unità	DN200 (8")	Flangiato	4"
GALAXI 4 unità	DN250 (10")	Flangiato	4"
GALAXI 5 unità	DN250 (10")	Flangiato	4"
GALAXI 6 unità	DN300 (12")	Flangiato	4"

Flangiatura secondo standard EN 1092-1/9A.

PORTATE E PRESSIONI MASSIME

	MAX m^3/h RACCOMANDATA**	MAX m^3/h NOMINALE*	MINIMA m^3/h CONTROLAVAGGIO	MAX bar	MINIMA CONTROLAVAGGIO bar
GALAXI 3 unità	180	300	50	10	2,8
GALAXI 4 unità	240	400	50	10	2,8
GALAXI 5 unità	300	500	50	10	2,8
GALAXI 6 unità	360	600	50	10	2,8

* Le portate nominali indicate nelle tabelle si riferiscono ad acqua pulita e grado di filtrazione pari a 130 micron (120 mesh).
**Le portate raccomandate si riferiscono ad acqua di media qualità e garantiscono un'efficace filtrazione anche durante il controlavaggio del filtro; per un corretto dimensionamento della stazione filtrante si raccomanda comunque sempre l'effettuazione dell'analisi dell'acqua.

NETAFIM™