APOLLO 3”
FILTRI A DISCHI AUTOMATICI

APPLICAZIONI
Filtrazione primaria o filtrazione secondaria in condizioni di acque particolarmente cariche

SPECIFICHE
Filtrazione standard 120 mesh/130 micron

CARATTERISTICHE
- Forniti assemblati completi di pressostato differenziale, centralina di controlavaggio, manometro e valvola sfogo aria
- Disponibili con centralina di controllo DC
- Elevata superficie filtrante
- Funzionamento con alte portate

FILTRAZIONE DISPONIBILE

	40 mesh	400 micron
	80 mesh	200 micron
	120 mesh	130 micron
	140 mesh	100 micron
	200 mesh*	55 micron
	600 mesh*	20 micron

* Valore di riferimento indicativo.

TABELLA PERDITE DI CARICO

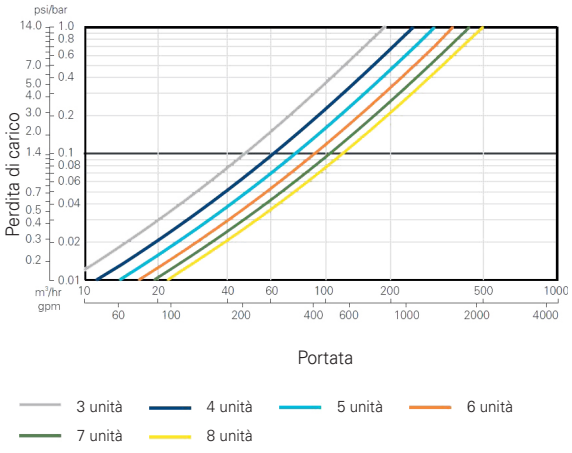

MATERIALI
Corpo e coperchio in poliammide rinforzato
Spina (supporto dischi) in poliammide rinforzato
Dischi in polipropilene
Collettori in polipropilene

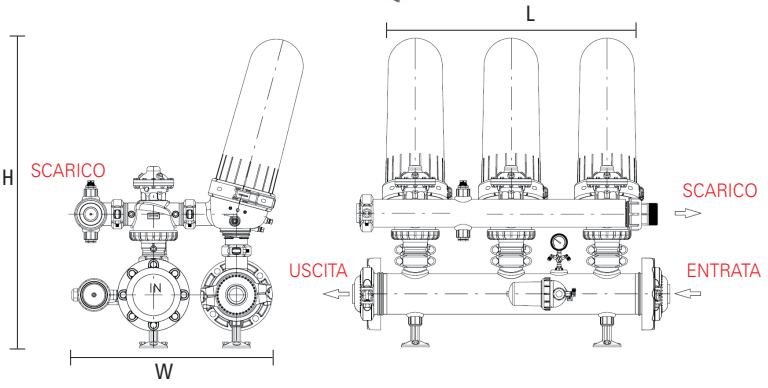

DIMENSIONI E PESO

		D Ø	L (mm)	W (mm)	H (mm)	SUPERFICIE (cm^2)	VOLUME (cm^3)	PESO (kg)
APOLLO	2X3”	3”	760	1048	1201	5240	6284	70
	3X3”	3”	1160	1048	1201	7860	9426	100
	4X3”	3”	1520	1048	1201	10480	12568	130
	5X3”	3”	1920	1118	1285	13100	15710	160
	6X3”	3”	2280	1118	1285	15720	18852	190

DATI TECNICI

		ATTACCHI ENTRATA/USCITA ORIZZONTALI		ATTACCO COLLETTORE DI SPURGO
		Ø	TIPOLOGIA	
APOLLO	2X3”	DN100 (4”)	Flangiato	3”
	3X3”	DN150 (6”)	Flangiato	3”
	4X3”	DN150 (6”)	Flangiato	3”
	5X3”	DN150 (6”)	Flangiato	3”
	6X3”	DN200 (8”)	Flangiato	3”

Flangiatura secondo standard EN 1092-1/9A.

PORTATE E PRESSIONI MASSIME

		MAX m^3/h RACCOMANDATA**	MAX m^3/h NOMINALE*	MINIMA m^3/h CONTROLAVAGGIO	MAX bar	MINIMA CONTROLAVAGGIO bar
APOLLO	2X3”	70	100	24	10	2,8
	3X3”	105	150	24	10	2,8
	4X3”	140	200	24	10	2,8
	5X3”	175	250	24	10	2,8
	6X3”	210	300	24	10	2,8

* Le portate nominali indicate nelle tabelle si riferiscono ad acqua pulita e grado di filtrazione pari a 130 micron (120 mesh).
**Le portate raccomandate si riferiscono ad acqua di media qualità e garantiscono un’efficace filtrazione anche durante il controlavaggio del filtro; per un corretto dimensionamento della stazione filtrante si raccomanda comunque sempre l’effettuazione dell’analisi dell’acqua.

NETAFIM™

APOLLO 4”
FILTRI A DISCHI AUTOMATICI

APPLICAZIONI
Filtrazione primaria o filtrazione secondaria in condizioni di acque particolarmente cariche

SPECIFICHE
Filtrazione standard 120 mesh/130 micron

CARATTERISTICHE
- Forniti assemblati completi di pressostato differenziale, centralina di controlavaggio, manometro e valvola sfogo aria
- Disponibili con centralina di controllo DC
- Elevata superficie filtrante
- Funzionamento con alte portate

FILTRAZIONE DISPONIBILE

	40 mesh	400 micron
	80 mesh	200 micron
	120 mesh	130 micron
	140 mesh	100 micron
	200 mesh*	55 micron
	600 mesh*	20 micron

* Valore di riferimento indicativo.

TABELLA PERDITE DI CARICO

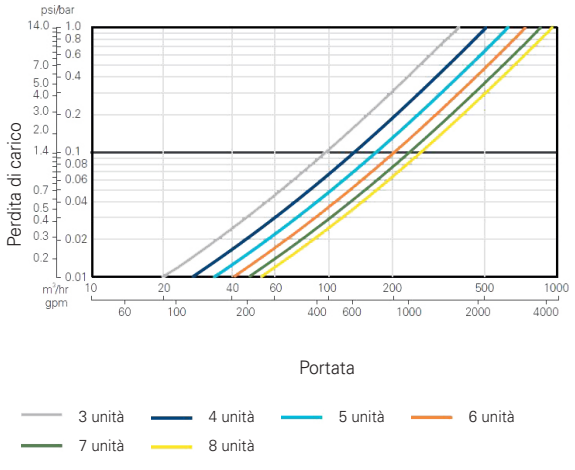

MATERIALI
Corpo e coperchio in poliammide rinforzato
Spina (supporto dischi) in poliammide rinforzato
Dischi in polipropilene
Collettori in polipropilene

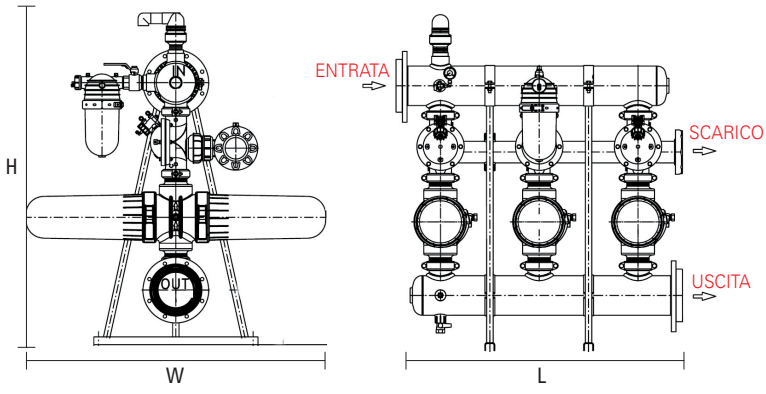

DIMENSIONI E PESO

		D Ø	L (mm)	W (mm)	H (mm)	SUPERFICIE (cm^2)	VOLUME (cm^3)	PESO (kg)
APOLLO	3X4”	4”	1450	1533	1699	15720	18852	190
	4X4”	4”	2240	1533	1833	20960	25136	255
	5X4”	4”	2740	1533	1833	26200	31420	310
	6X4”	4”	3240	1533	1833	31440	37704	385

DATI TECNICI

		ATTACCHI ENTRATA/USCITA ORIZZONTALI		ATTACCO COLLETTORE DI SPURGO
		Ø	TIPOLOGIA	
APOLLO	3X4”	DN250 (10”)	Flangiato	4”
	4X4”	DN250 (10”)	Flangiato	4”
	5X4”	DN250 (10”)	Flangiato	4”
	6X4”	DN300 (12”)	Flangiato	4”

Flangiatura secondo standard EN 1092-1/9A.

PORTATE E PRESSIONI MASSIME

		MAX m³/h RACCOMANDATA**	MAX m³/h NOMINALE*	MINIMA m³/h CONTROLAVAGGIO	MAX bar	MINIMA CONTROLAVAGGIO bar
APOLLO	3X4”	210	300	48	10	2,8
	4X4”	280	400	48	10	2,8
	5X4”	350	500	48	10	2,8
	6X4”	420	600	48	10	2,8

* Le portate nominali indicate nelle tabelle si riferiscono ad acqua pulita e grado di filtrazione pari a 130 micron (120 mesh).
**Le portate raccomandate si riferiscono ad acqua di media qualità e garantiscono un’efficace filtrazione anche durante il controlavaggio del filtro; per un corretto dimensionamento della stazione filtrante si raccomanda comunque sempre l’effettuazione dell’analisi dell’acqua.

NETAFIM™